ՀՈՎԱՐ Հ1/ 2ՀԱՏ /

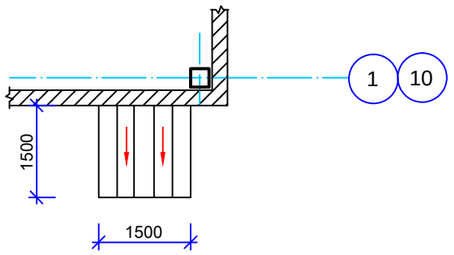

ՀՈՎԱՐ Հ2

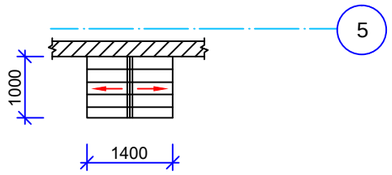

3-3

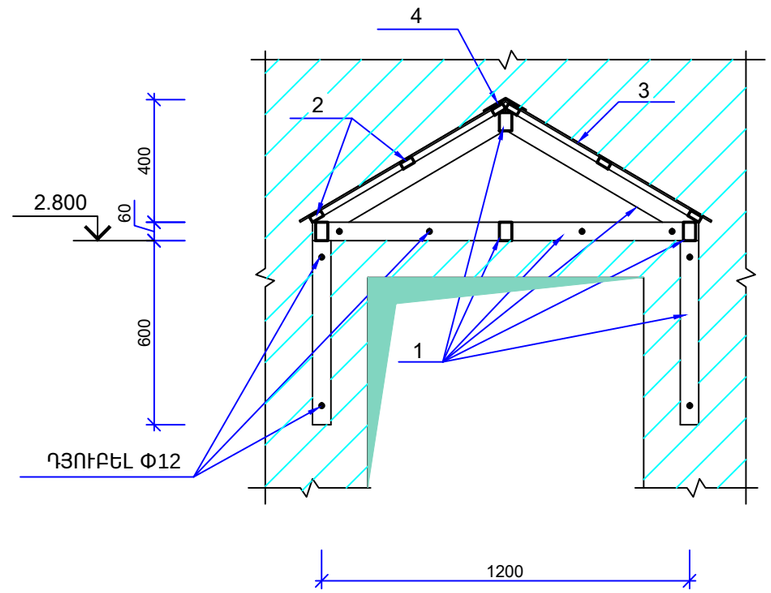

ՀԵԾԱՆՆԵՐԻ ԴԱՍԱՎՈՐՈՒԹՅԱՆ ՍԽԵՄԱ

ՀՈՎԱՐ Հ1/ 2ՀԱՏ /

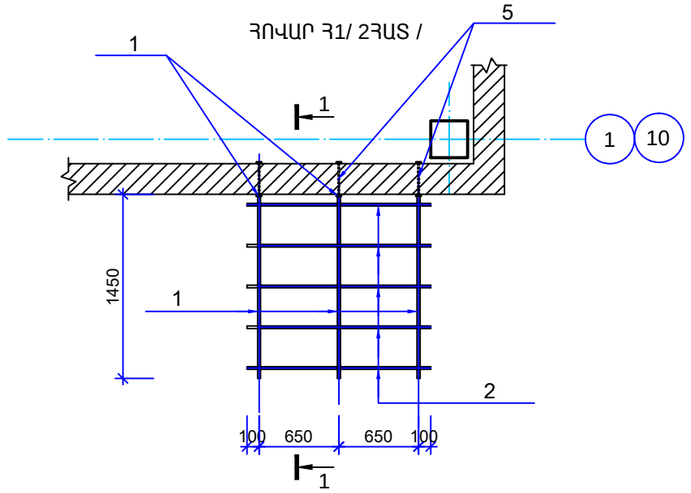

1-1

ՀՈՎԱՐ Հ2

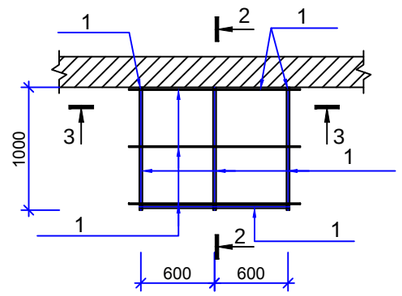

2-2

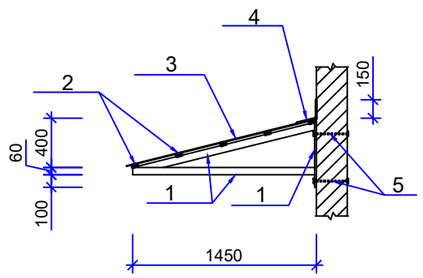

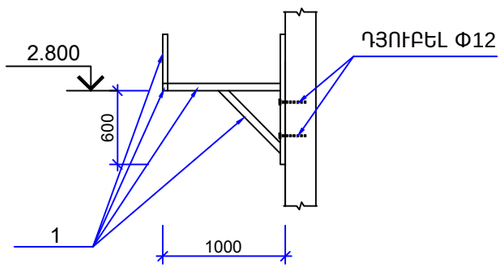

ՄԱՍՆԱԳԻՐ ՄԵԿ ԷԼԵՄԵՆՏԻ ՀԱՄԱՐ

ՖՈՐՄ	ԳՈՏԻ	ԴԻՐՔ	ՆՇԱՆԱԿՈՒՄ	ԱՆՎԱՆՈՒՄ	ՔԱՆ. ՀԱՏ	ԾԱՆՈԹ
				2		
				ՄԱՆՐԱՄԱՍՆԵՐ		
		1		ԽՈՂ. 60X40X3; Լընդ =12.5Մ	-	52,5կգ
		2		ԽՈՂ. 40X20X2; L =1000	6	1,75 կգ
		3		ԳՈՒՆԱՎՈՐ ԿՊ21-0,5	-	1,6Մ^2
		4		ԳՈՒՆԱՎՈՐ ՑԻՆԿԱՊԱՏ ԹԻԹԵՂ δ=0.5	-	1,0Մ^2
				ՀՈՎԱՐ Հ1/ 2ՀԱՏ /		
		1		ԽՈՂ. 60X40X3; Լընդ =11.0Մ	-	46,2կգ
		2		ԽՈՂ. 40X20X2; L =1500	5	2,6 կգ
		3		ԳՈՒՆԱՎՈՐ ԿՊ21-0,5	-	2,3Մ^2
		4		ԳՈՒՆԱՎՈՐ ՑԻՆԿԱՊԱՏ ԹԻԹԵՂ δ=0.5	-	0,5Մ^2
		5		ՀԵՂՅՈՒՍ Φ12; L=500	6	0,5ԿԳ

1. ՍԵՊԱՎՈՐ ԴՅՈՒԲԵԼ Φ12 - 8ՀԱՏ:
2. ԱՆՑՔԵՐԻ ՇԱՂԱՓՈՒՄ ՔԱՐԵ ՊԱՏԻ ՄԵՋ Φ12 - 12 ՀԱՏ:

ՍՊԸ տնօրեն	Մ. Միսակյան		TAT-06 Արարատի մարզի Արարատ գյուղի մանկապարտեզի 3-րդ մասնաշենքի վերակառուցում			
ՆԳՃ	Ա. Ջանունց					
Նախագծեց	Ն. Ավագյան		Կոնստրուկտորական մաս	Փուլ	Թերթ	Թերթեր
				Ա.Ն.	ԵԿ-34	41
			Հովարներ	«ԱՄԱԳ» ՍՊԸ		